Spohn+Burkhardt
Elektrotechnische Fabrik Blaubeuren

Montagesatz für Poti PQxx für VNS0/NNS0 mit NS034 UA
Mounting kit for poti PQxx VNS0/NNS0 with NS034 UA

Artikel Nr.: 53549
Ident No.:

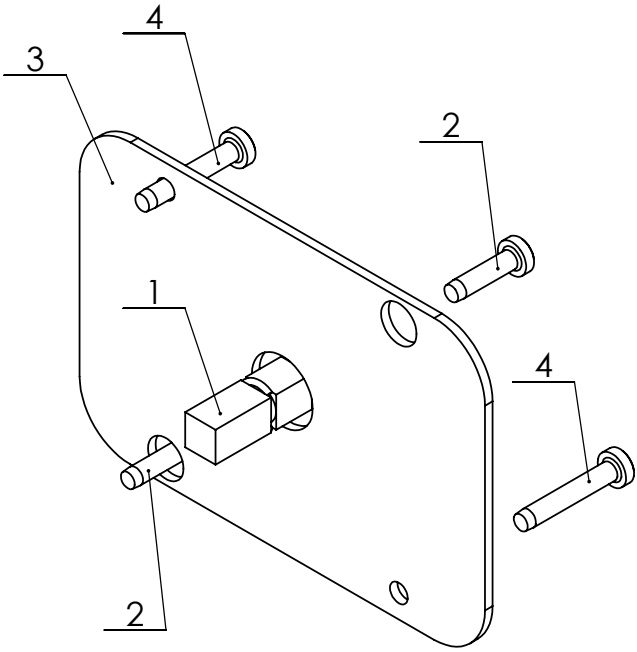

Pos. Nr. Item No.	Typenschlüssel Type code	Bezeichnung Description		Menge Qty.
1	NS046-94 UA-01 KPL	Vierkantmitnehmer mit Drahtring	Square tappet with wire ring	1
2		W1452 3x12 T10 10.9 A3K Kunststoff-schraube	W1452 3x12 T10 10.9 A3K pan head screw with Torx drive	2
3	NS045-14A-2	Abdeckplatte PVC hart glasklar	Cover plate PVC hard transparent	1
		W1452 3x18 T10 10.9 A3K Kunststoff-schraube Linsenkopf	W1452 3x18 T10 10.9 A3K Pan head screw with Torx drive	2